GSM-502-PE1H-2: Centro de medición con regulación de primera etapa.. Medidor G-6 hasta 10m³/h.

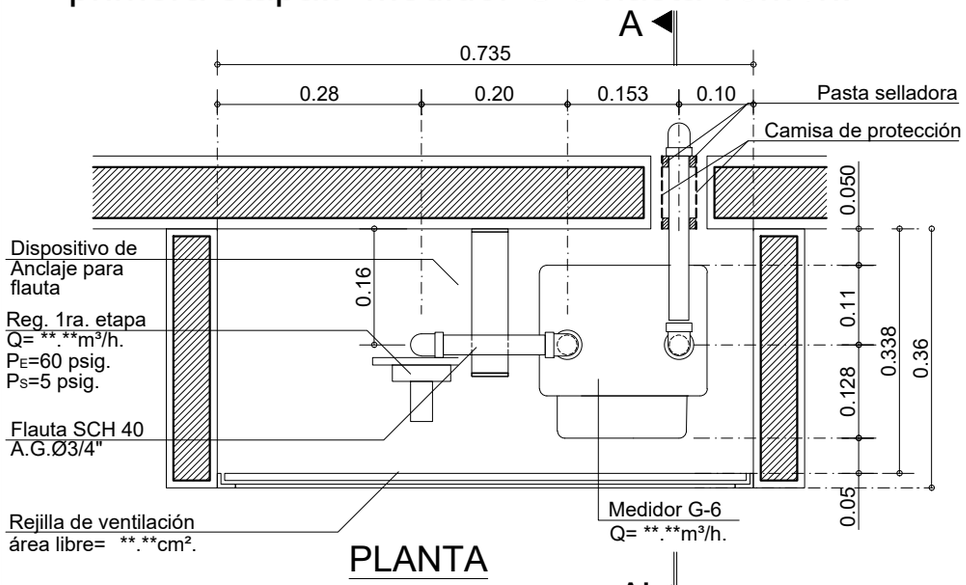

PLANTA

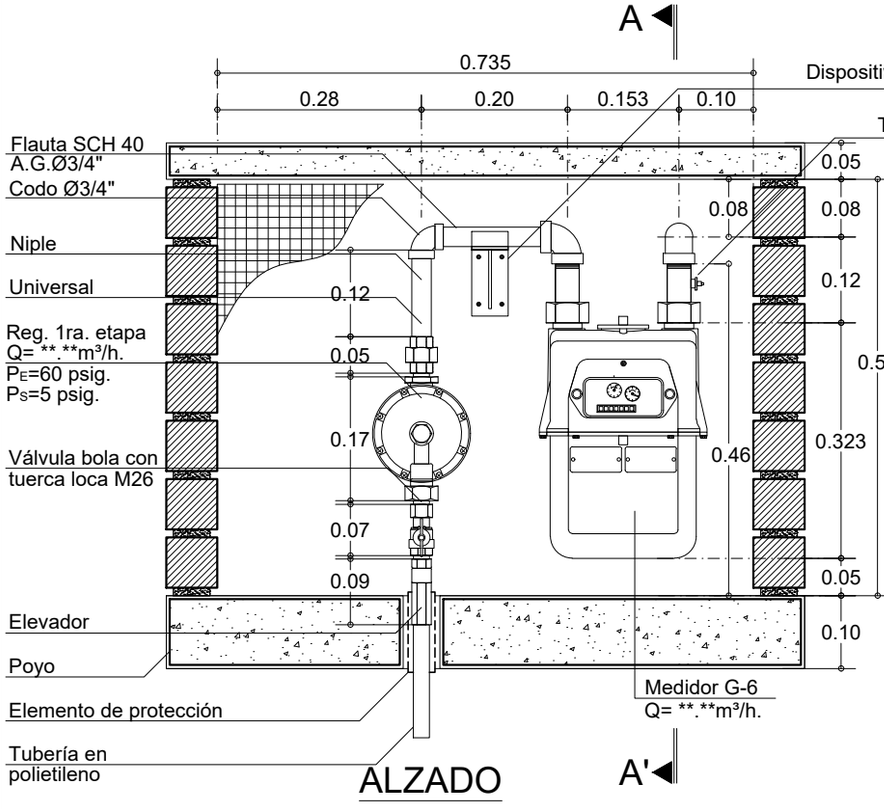

ALZADO

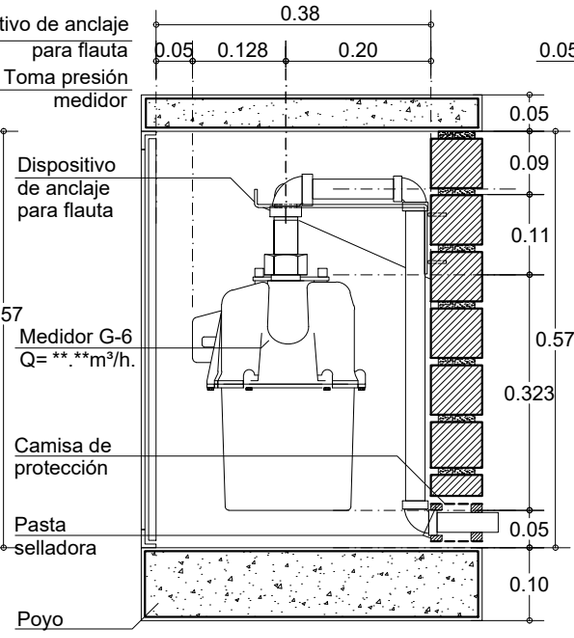

CORTE A-A'

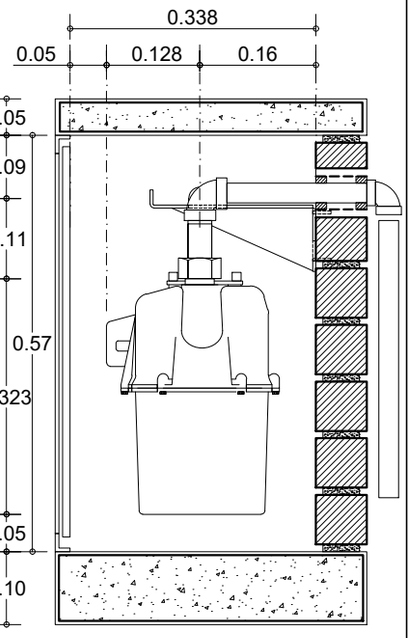

CORTE A-A'

Detalle: GSM-502-PE1H-2
Plancha: 8
De: 25

vanti

Proyecto:
Biblioteca de Detalles Constructivos para el Sistema de Suministro de Gas Natural

Observaciones:
-Todas las cotas están dadas en metros, a menos que se especifique lo contrario

Subsistema de Medición

Contiene:
Centro de medición con regulación de primera etapa. Medidor G-6 hasta 10m³/h.

Código: GSM-502-PE1H-2

Elaboró: Nueva Edificación Colombia

Revisó: Normativa Gestión de Red Gas

Aprobó: Residencial y Pymes

Escala: 1:10

Fecha: Agosto 2020

Archivo: GSM-502-PE1H-2.dwg

Dibujó: Arq. Adriana Rodríguez R.

Detalle: GSM-502-PE1H-2

Plancha: 8

De: 25